KG series

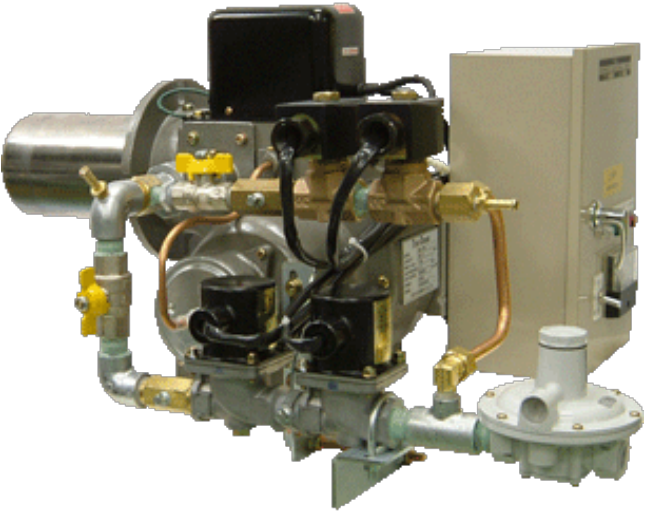

KG系列是瓦斯燃燒機中擁有最多機種的系列

▲從最小型的23kW(KG-2C)到最大型的700kW(KG-61) 皆有具備。

▲運轉控制除最基本的ON-OFF控制之外，還有獨自開發的電磁吸鐵式風門控制、以及利用風門馬達透過空氣量與電磁閥的切替，進行瓦斯使用量變更方式的LOW-HIGH控制(WE型、WEM型)等多種選擇。

▲天然、筒裝瓦斯皆有對應機種供選擇。

▲安裝母火電磁閥與大火電磁閥進行雙重遮斷。

▲透過母火電磁閥先進行直接點火方式。

▲標準控制箱內安裝安培表測量電流量。 (KG-3,4除外)

▲適用於: 壓鑄機、乾燥爐、油炸機、烤漆爐、熱風烘烤爐

KG series 規格一覽表

風門機構種類

手動式(固定)

磁鐵吸附式

WE系列

馬達式

WEM系列

風門機構種類

	固定式(手動調整)	關閉2階段調整	
調整裝置	風門板	磁鐵吸附式	風門馬達
控制方式	ON-OFF	OFF-LO-HI	OFF-LO-HI
燃燒機編號	無	WE	WEM
範例	KG-20N	KG-20NWE	KG-20NWEM

瓦斯種類與燃燒機對應機種

瓦斯種類	LPG筒裝瓦斯	LNG天然瓦斯
供給壓力(kPa)	2.8	2.0
發熱量(千K/kg)	12,000	9,000
燃燒機編號	無	N
範例	KG-20	KG-20N

KG series 規格一覽表

機種		KG-4	KG-10	KG-15	KG-20	KG-21	KG-31	KG-41	KG-51	KG-61
燃燒容量(kW)		46	116	174	233	233	349	465	581	698
電源(V)		110/220	110/220	110/220	110/220	110/220	220	220	220	220
馬達(kW)		0.03	0.25	0.25	0.25	0.25	0.4	0.4	0.75	1.1
瓦斯配管	LPG	10A	15A	20A	20A	20A	25A	32A	40A	40A
	LPG	15A	20A	25A	25A	25A	40A	40A	40A	50A
火焰檢出器		感應棒							紫外線電眼	
控制方式		ON-OFF	ON-OFF/WE				ON-OFF/WE/WEM		ON-OFF/WEM	

KG series 各部名稱與尺寸圖

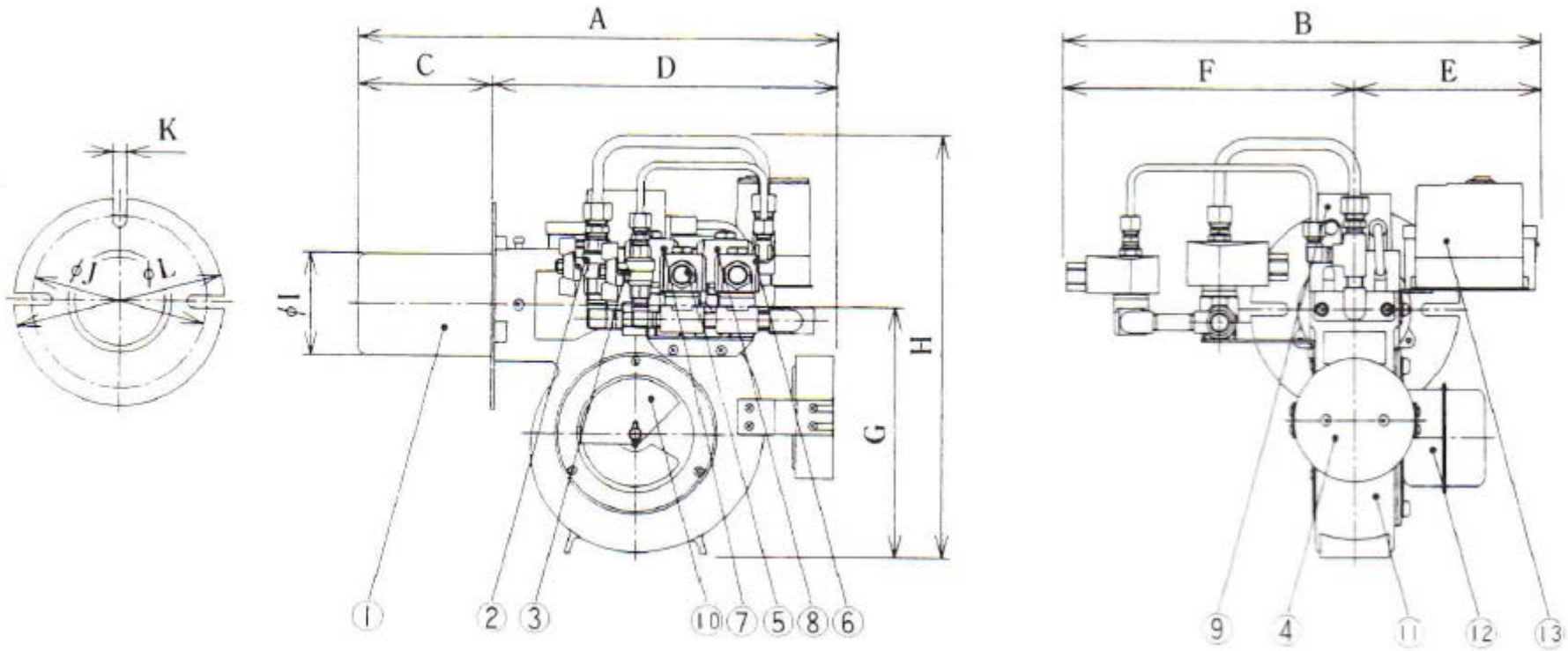

①爐筒 ②大火切斷閥 ③母火切斷閥 ④風壓開關 ⑤母火電磁閥2 ⑥母火電磁閥1

⑦大火電磁閥2 ⑧大火電磁閥1 ⑨點火變壓器 ⑩風門調整裝置 ⑪本體 ⑫馬達 ⑬控制箱

バーナー機種	A	B	C	D	E	F	G	H	I	J	K	L
KG-4	410	410	115	295	160	250	215	356	89.1	150	11	180
KG-4N	540	410	115	425	160	250	215	410	89.1	150	11	180

KG series 各部名稱與尺寸圖

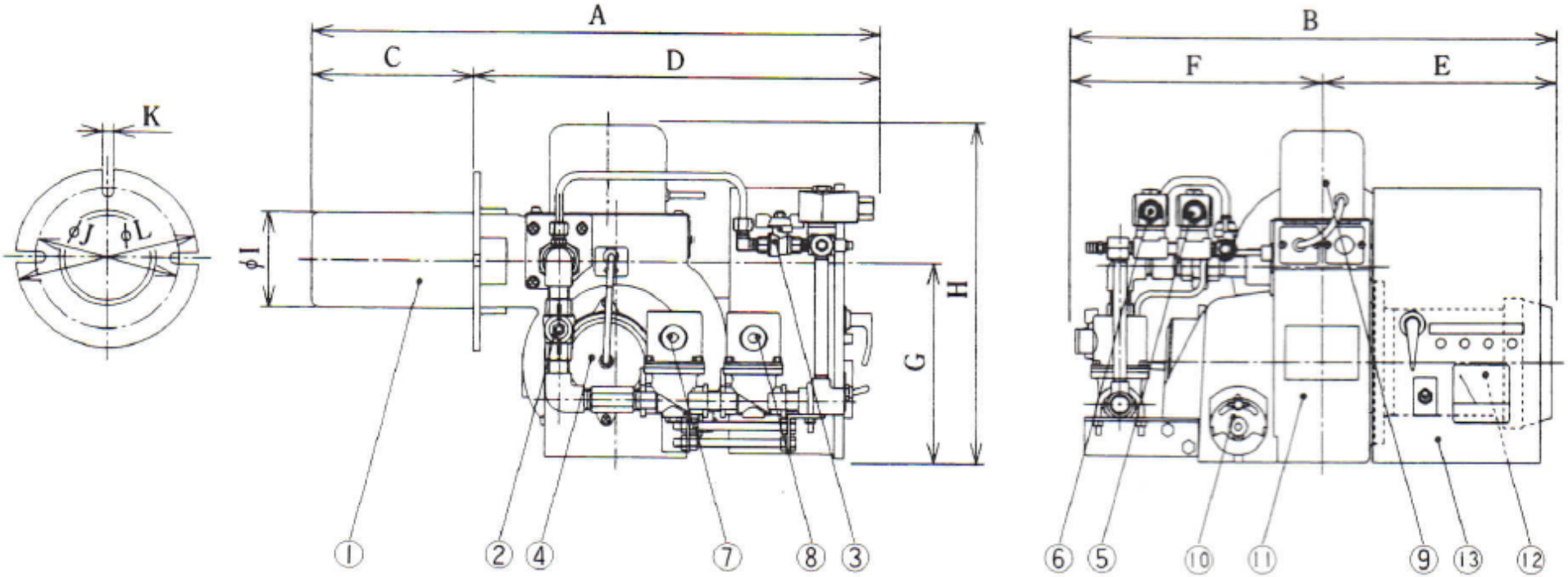

①爐筒 ②大火切斷閥 ③母火切斷閥 ④風壓開關 ⑤母火電磁閥2 ⑥母火電磁閥1

⑦大火電磁閥2 ⑧大火電磁閥1 ⑨點火變壓器 ⑩風門調整裝置 ⑪本體 ⑫馬達 ⑬控制箱

バーナー機種	A	B	C	D	E	F	G	H	I	J	K	L
KG-10	595	510	170	425	245	265	210	360	101.6	160	11	190
KG-10N	705	525	170	535	245	280	240	390	101.6	160	11	190
KG-15	610	515	170	440	245	270	220	370	101.6	160	11	190
KG-15N	735	555	170	565	245	310	270	420	101.6	160	11	190

KG series 各部名稱與尺寸圖

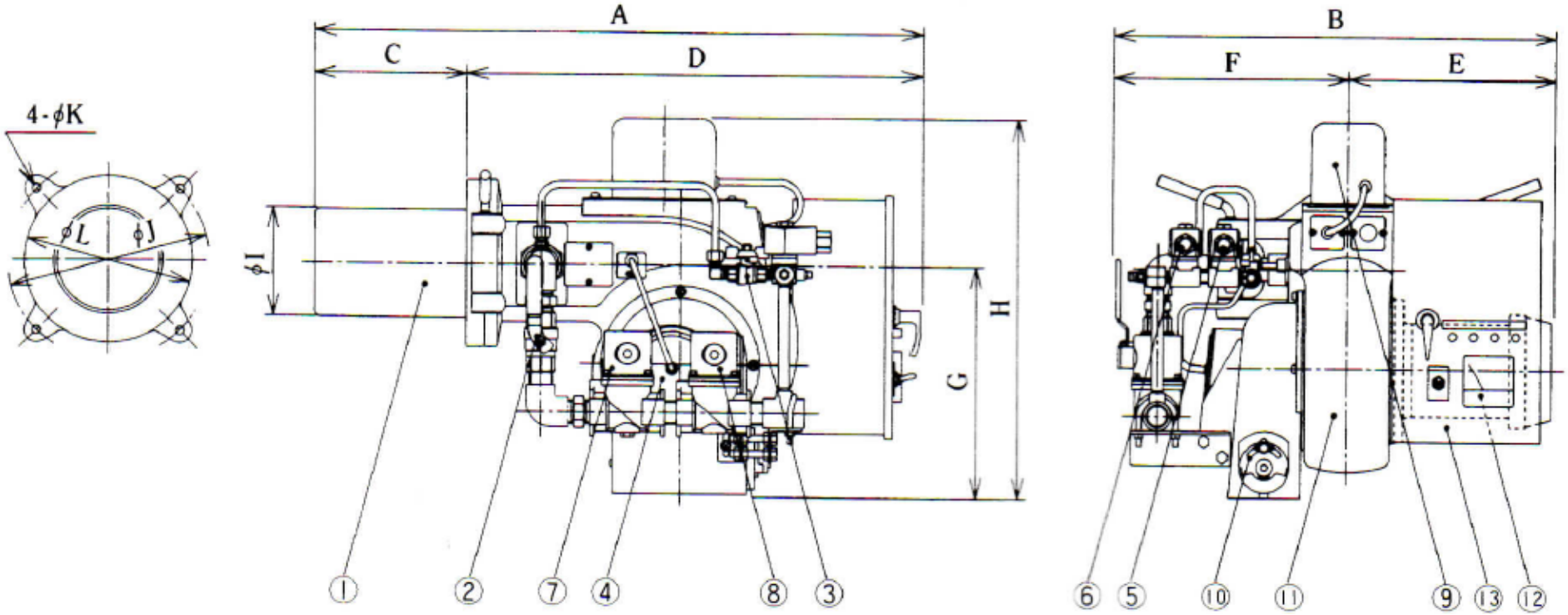

①爐筒 ②大火切斷閥 ③母火切斷閥 ④風壓開關 ⑤母火電磁閥2 ⑥母火電磁閥1

⑦大火電磁閥2 ⑧大火電磁閥1 ⑨點火變壓器 ⑩風門調整裝置 ⑪本體 ⑫馬達 ⑬控制

箱バーナー機種	A	B	C	D	E	F	G	H	I	J	K	L
KG-20	720	525	180	540	245	280	275	450	130	240	11	200
KG-20N	750	575	180	570	245	330	275	450	130	240	11	200
KG-21	680	525	170	510	245	280	280	445	154	240	11	200
KG-21N	740	570	170	570	245	325	280	445	154	240	11	200

註: KG-20 適用於熱風爐、KG-21 適用於溶解爐、鍋爐、高壓燃燒室

KG series 各部名稱與尺寸圖

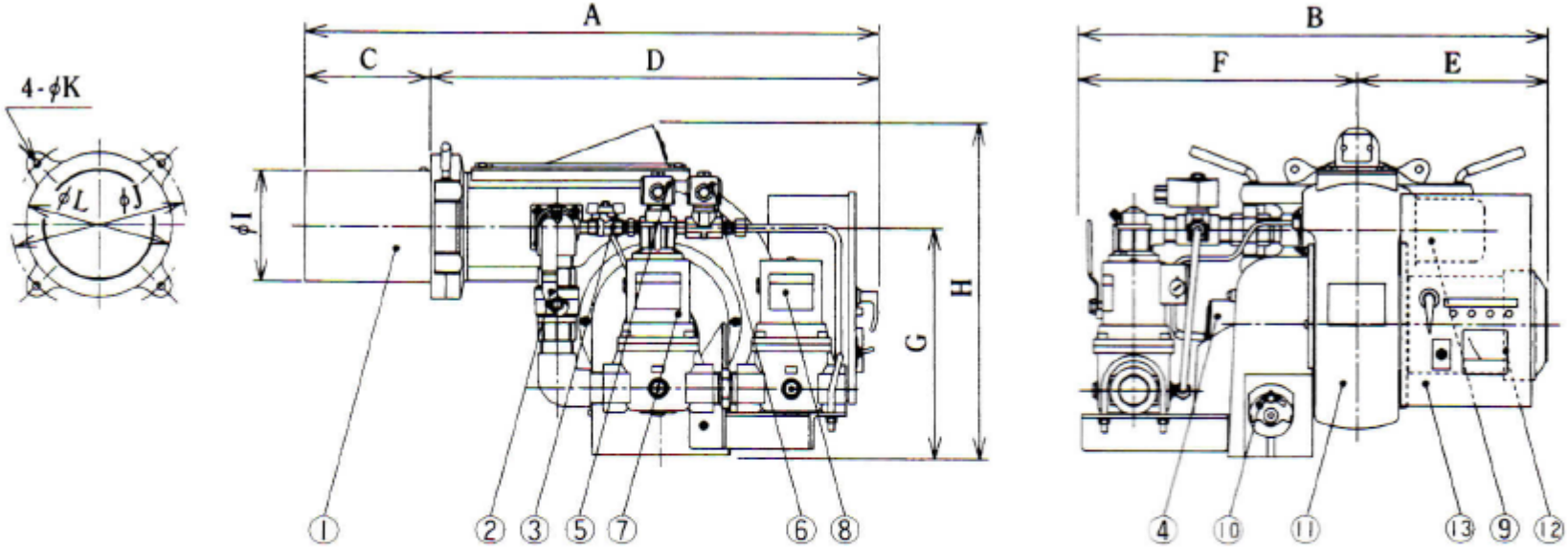

バーナー機種	A	B	C	D	E	F	G	H	I	J	K	L
KG-31	780	580	170	610	260	320	315	460	154	240	11	200
KG-31N	1050	660	170	880	260	400	315	460	154	240	11	200
KG-41	780	640	170	610	260	380	315	460	154	240	11	200
KG-41N	1035	680	170	865	260	420	325	470	154	240	11	200

①爐筒 ②大火切斷閥 ③母火切斷閥 ④風壓開關 ⑤母火電磁閥2 ⑥母火電磁閥1

⑦大火電磁閥2 ⑧大火電磁閥1 ⑨點火變壓器 ⑩風門調整裝置 ⑪本體 ⑫馬達 ⑬控制箱

KG series 各部名稱與尺寸圖

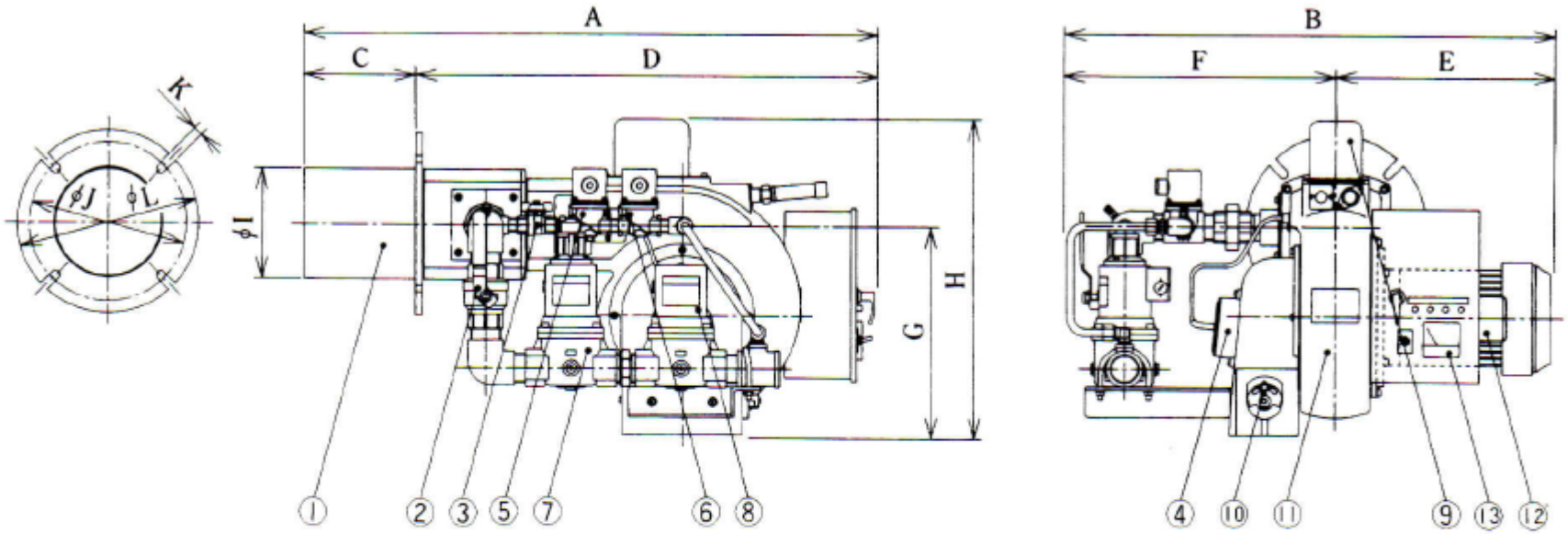

バーナー機種	A	B	C	D	E	F	G	H	I	J	K	L
KG-51	935	740	195	740	290	450	330	510	180	260	15	300
KG-51N	995	740	195	800	290	450	330	510	180	260	15	300
KG-61	950	810	185	765	360	450	355	535	195	260	15	300
KG-61N	1085	830	185	900	360	470	365	545	195	260	15	300

①爐筒 ②大火切斷閥 ③母火切斷閥 ④風壓開關 ⑤母火電磁閥2 ⑥母火電磁閥1

⑦大火電磁閥2 ⑧大火電磁閥1 ⑨點火變壓器 ⑩風門調整裝置 ⑪本體 ⑫馬達 ⑬控制箱

KG series 實體外觀

KG-4

KG-15N