PM series

新式省燃料機種

◎採用瓦斯與空氣預混合設計，更能達到完全燃燒以及高效率方式取得熱源。

◎從風扇比例控制空氣量，透過複合型電磁閥調整瓦斯量。即使再加裝安全裝置漏，其精簡的體積，更是一大特點。

◎空氣量的調整是透過DC風扇，當然也可透過控制箱進行手動調整，或利用溫控器的信號來控制風扇的旋轉。

◎依照用途可選用各式形狀的「表面燃燒型」金屬網燃燒頭。

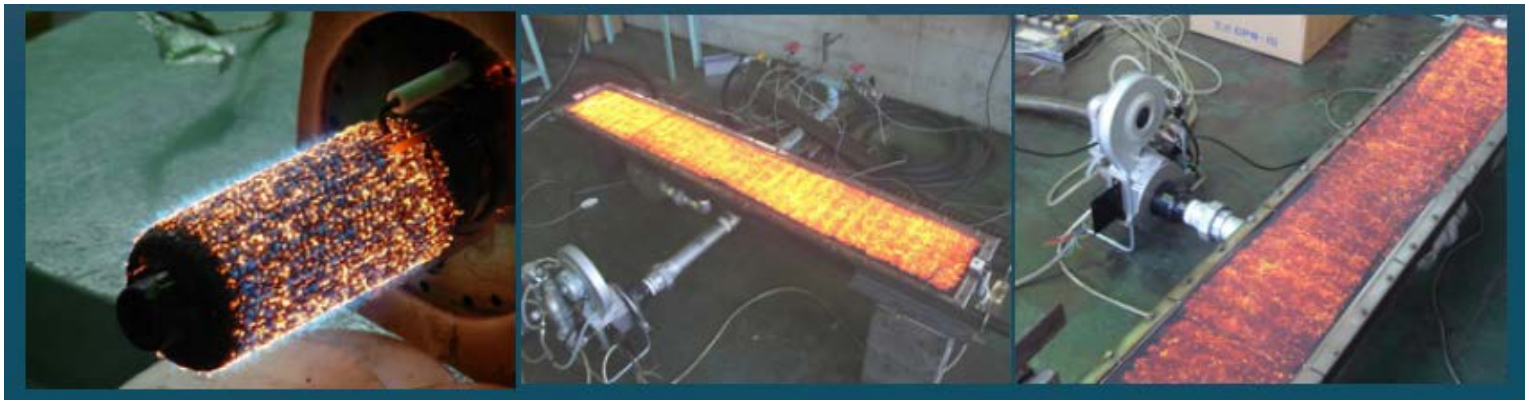

可搭載新型爐筒，依客戶需求設計各式爐筒型狀，如圓棒型、平面燃燒型等。

PM series 規格表

DCブロアータイプ

型式	トップ名	燃料種	定格燃焼量	操作電源(1φ)	動力電源(1φ)	制御方式	炎検出器
PM-40	＋SR40FF	LPG	18.6～46.5 kW	100V	100V	DCブロアー制御 温調(4-20mA)制御 ・手動(ボリューム調整)	フレームロッド
PM-40N		13A					

ACブロアータイプ

型式	トップ名	燃料種	定格燃焼量	操作電源(1/3φ)	動力電源(1/3φ)	制御方式	炎検出器
PM-150	＋SRS150	LPG	58～232 kW	100V/200V	100V/200V ※インバータ制御は200V3φ	ACブロアーインバータ制御 温調(4-20mA)制御 ・手動(シャッター開閉)	フレームロッド
PM-150N		13A	49～194 kW				
PM-300	＋SRS300	LPG	87～349 kW	100V/200V	200V		
PM-300N		13A	73～290 kW				

PM- 40＋SR40FF

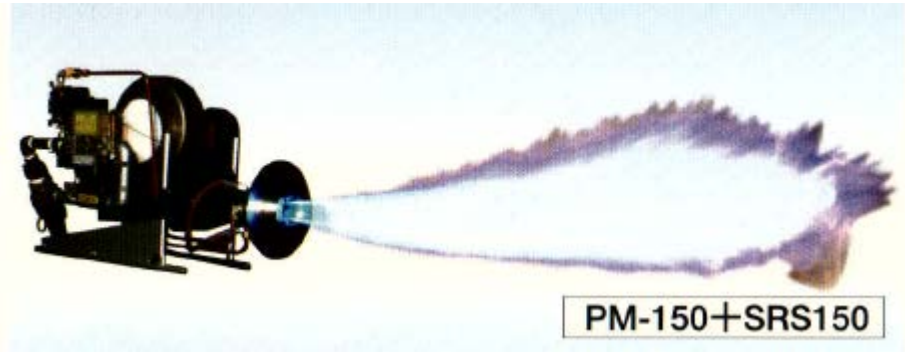

PM-150＋SRS150

PM series 尺寸圖

PM-40〔N〕＋SR40FF

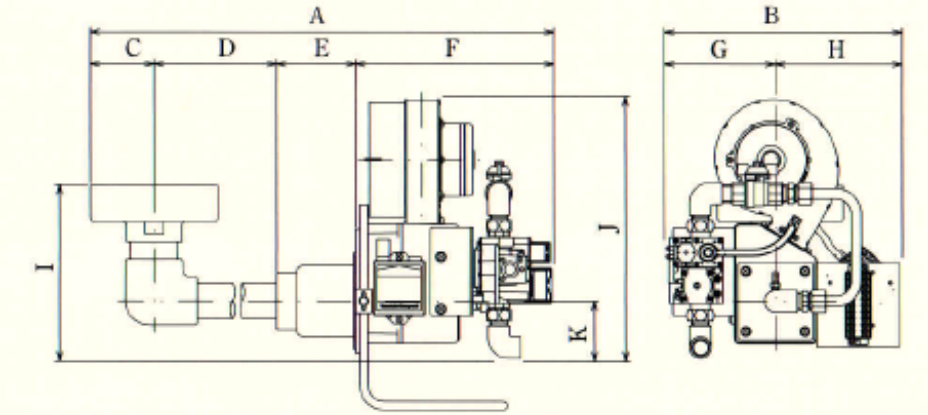

PM-150/300〔N〕＋SRS150／300

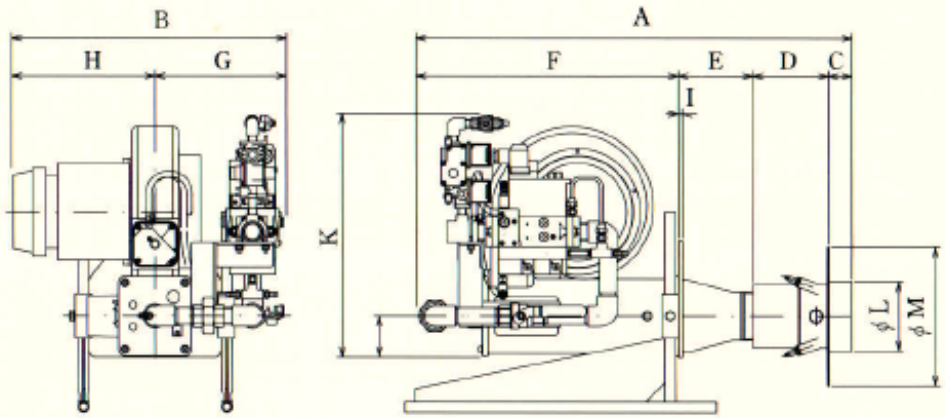

型式	A	B	C	D	E	F	G	H	I	J	K	L	M
PM- 40〔N〕＋SR40FF	750	300	80	320	100	250	140	160	220	75	330	-	-
PM-150〔N〕＋SRS150	700	440	38	122	120	420	210	230	6	65	385	110	220
PM-300〔N〕＋SRS300	760	530	38	122	145	505	280	250	6	90	470	110	220